INSTRUCTIONS FOR USE
MODE D'EMPLOI
INSTRUCCIONES DE USO

TOP-TRACK®



Super Erecta®

For Detail assembly scan here
Scanner ici pour l'assemblage détaillé
Para ver instrucciones detalladas sobre el montaje, haga el escaneo aquí.



MetroMax® Q

For Detail assembly scan here
Scanner ici pour l'assemblage détaillé
Para ver instrucciones detalladas sobre el montaje, haga el escaneo aquí.



MetroMax® i

For Detail assembly scan here
Scanner ici pour l'assemblage détaillé
Para ver instrucciones detalladas sobre el montaje, haga el escaneo aquí.

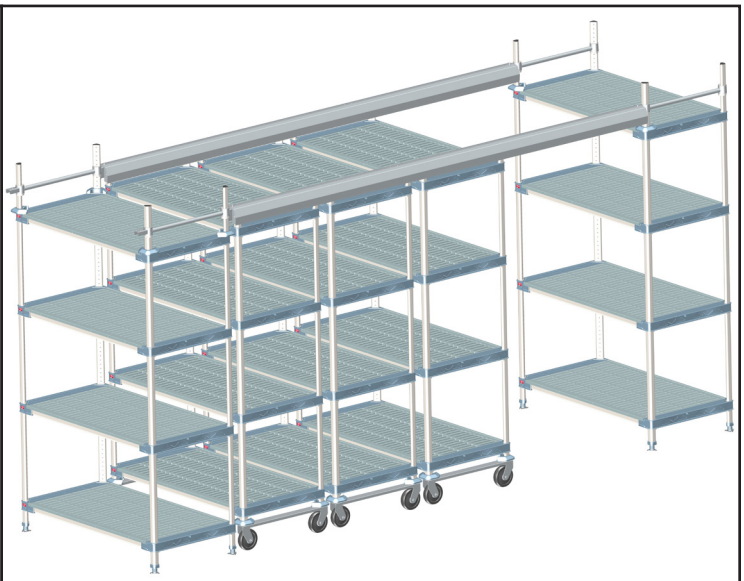

MetroMax® 4

For Detail assembly scan here
Scanner ici pour l'assemblage détaillé
Para ver instrucciones detalladas sobre el montaje, haga el escaneo aquí.

⚠ WARNING - TIPPING HAZARD

- Do not stand or climb on shelving.
- Place heavy objects on lowest shelf.
- Distribute weight as evenly as possible.
- Do not drop heavy objects on shelves or subject units to shock such as forklifts or dollies.

Failure to follow these instructions could result in personal injury or property damage.

⚠ MISE EN GARDE - RISQUE DE BASCULEMENT

- Ne pas s'asseoir ou grimper sur le rayonnage.
- Placer les objets lourds sur la tablette inférieure.
- Répartir le poids de manière aussi uniforme que possible.
- Ne pas laisser tomber d'objets lourds sur les tablettes ou ne pas faire subir aux rayonnages de chocs tels que ceux de chariots élévateurs ou plateaux roulants.

Le non-respect de ces consignes pourrait provoquer des blessures ou des dommages matériels.

⚠ ADVERTENCIA: PELIGRO DE VUELCO

- No se apoye en los estantes ni los use para subir.
- Coloque los objetos más pesados en el estante inferior.
- Distribuya el peso de la carga lo más uniformemente posible.
- No deje caer objetos pesados sobre los estantes y tome precauciones para no golpearlos con carretillas de carga o montacargas.

El incumplimiento de estas instrucciones podría ser causa de accidentes personales y daños materiales.

CAUTION: WEIGHT CAPACITY

Shelving:

Shelves 24" up to 48" (1220mm) in length = 800 lbs. (360 kg) maximum equally distributed.

Shelves longer than 48" (1220mm) = 600 lbs. (270 kg) maximum equally distributed.

Stationary Units:

NEVER exceed 2000 lbs. (900 kg) on any **stationary** unit.

Mobile Units:

NEVER exceed 900 lbs. (400 kg) on any **mobile** Storage System.

Double Deep mobile units: for loads that exceed 1200 lbs. (540 kg), contact your Metro representative.

Distribute weight as evenly as possible on all units.

MISE EN GARDE: CAPACITÉ DE CHARGE

Rayonnage:

Tablettes de 610 mm à 1220 mm (24" à 48") de long = 360 kg (800 lbs) maximum uniformément répartis.

Tablettes de longueur supérieure à 1220 mm (48") = 270 kg (600 lbs) maximum uniformément répartis.

Unités fixes:

NE JAMAIS dépasser 900 kg (2000 lbs) sur une unité fixe.

Unités mobiles:

Ne JAMAIS dépasser 400 kg (900 lbs) sur un système de rangement mobile.

Doubles unités mobiles profondes : pour les charges qui excèdent 540 kg, entrez en contact avec votre représentant de Métro.

Répartir le poids de manière aussi uniforme que possible sur toutes les unités.

PRECAUCIÓN: CAPACIDAD DE CARGA

Estantes:

Estantes de 24 pulgadas a 48 pulgadas (1.220 mm) de largo: 800 libras (360 kg) máximo, uniformemente distribuidos.

Estantes de más de 48 pulgadas de largo (1.220 mm): 600 libras (270 kg) máximo, uniformemente distribuidos.

Unidades fijas:

No cargar NUNCA más de 2.000 libras (900 kg) en unidades fijas.

Unidades móviles:

No cargar NUNCA más de 900 libras (400 kg) en sistemas móviles de almacenamiento.

Unidades móviles profundas dobles: para las cargas que exceden 540kg, entre en contacto con su representante de Metro.

En todos los casos, distribuir el peso lo más uniformemente posible.

NOTICE!

When the Top-Track System is to be installed for front access only (with the rear against a wall), provide at least 5" (126mm) clearance between the wall and the system. This allows for room variations and system dynamics. Floor should be level, smooth, and free from large cracks and raised obstacles. 18" (456mm) wide mobile units are limited to 60" (1525mm) in length.

Double deep top track length must not exceed 10'-6" (3200mm).

Each stationary & intermediate unit must have a minimum of (4) shelves per unit.

AVIS!

Lorsque l'on envisage de monter le système Top-Track pour accès par l'avant uniquement (l'arrière se trouvant contre un mur), prévoir un espace d'au moins 126 mm (5") entre le mur et le système. Cela permet de prendre en compte les irrégularités de la pièce et la dynamique du système. Le sol doit être plat, lisse et ne comporter ni fissures, ni aspérités importantes. Les unités mobiles de 456 mm (18") de large ont une longueur maximale de 1525 mm (60").

La longueur des unités Top Track double profondeur ne doit pas dépasser 3200 mm (10'-6").

Les unités stationnaires et intermédiaires doivent comporter un minimum de 4 étagères par unité.

NOTICE!

Cuando se instala el sistema Top-Track con acceso frontal únicamente (o sea, con la parte trasera contra la pared), dejar una separación mínima con la pared de 5 pulgadas (126 mm). Esto permitirá contrarrestar desviaciones de montaje y eventuales movimientos de las unidades. El piso debe estar nivelado, liso y sin grietas ni protuberancias. Las unidades móviles de 18 pulgadas (456 mm) de ancho, tienen un largo máximo de 60 pulgadas (1525 mm).

El largo de los carriles superiores de doble profundidad no debe exceder los 3200 mm (10-6").

Cada unidad fija e intermedia debe tener un mínimo de 4 estantes por unidad.

MAINTENANCE

These procedures should be performed periodically to assure optimal performance.

Alignment

- ❑ Check the alignment on the mobile units.
- ❑ Check the alignment on the overall system. Tracks should be parallel to each other and the overall system should be square.

Casters

- ❑ Check caster treads for wear and tear. Replace casters that are worn or gouged.
- ❑ Stainless casters have grease fittings on the axles for re-greasing at the discretion of the customer.

Rollers: Replace rollers that are worn.

ENTRETIEN

Ces procédures doivent être effectuées périodiquement pour assurer des performances optimales.

Alignement

- ❑ Vérifier l'alignement sur les unités mobiles.
- ❑ Vérifier l'alignement sur l'ensemble du système. Les rails doivent être parallèles les uns aux autres et le système global doit être carré.

Roulettes

- ❑ Vérifier les bandes de roulement à la recherche de signe d'usure Remplacer les roulettes usées ou détériorées.
- ❑ Les roulettes en acier inoxydable ont des raccords de graisse sur les essieux pour la relubrification à la discrétion du client.

Rouleaux : Remplacer les rouleaux usés.

MANTENIMIENTO

Estos procedimientos deben realizarse periódicamente para garantizar un rendimiento óptimo.

Alineación

- ❑ Compruebe la alineación en las unidades móviles.
- ❑ Compruebe la alineación en todo el sistema. Las vías deben ser paralelas entre sí y todo el sistema debe tener forma de cuadrado.

Ruedas giratorias

- ❑ Compruebe que las bandas de las ruedas giratorias no estén deterioradas. Sustituya las ruedas giratorias que estén desgastadas o agujereadas.
- ❑ Las ruedas giratorias inoxidables tienen accesorios de grasa en los ejes para volver a engrasar a criterio del cliente.

Rodillos: sustituya los rodillos que estén desgastados.

Track Kit (all systems) **Kit rails** (tous systèmes) **Carriles** (para todo los sistemas)

Quantities of parts depend upon track-length.
Le nombre de pièces varie selon la longueur des rails.
Las cantidades de las partes dependen de la longitud del carril.

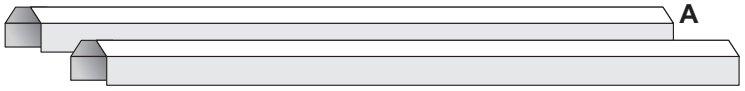

Joiner Kit / Kit de raccord / Ensambladores

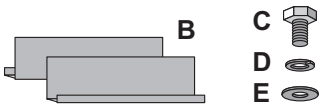

Super Erecta

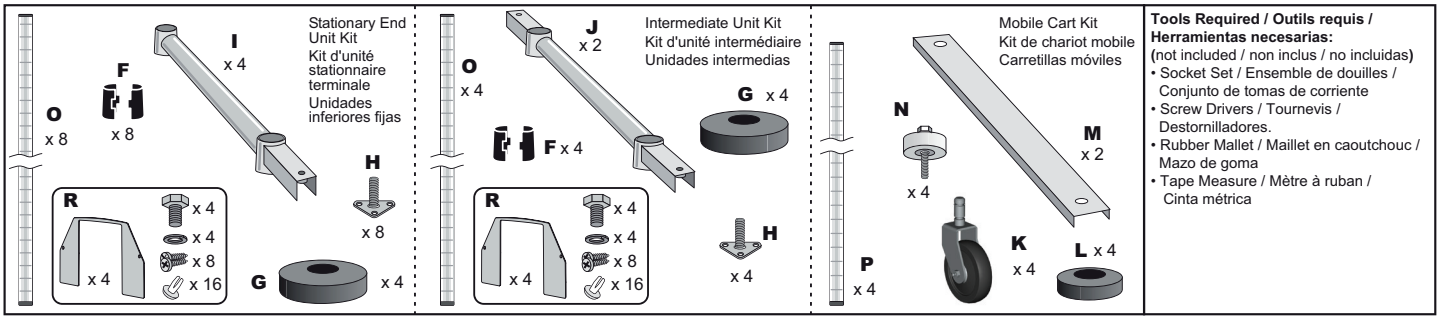

Tools Required / Outils requis / Herramientas necesarias:
(not included / non inclus / no incluidas)
- Socket Set / Ensemble de douilles / Conjunto de tomas de corriente
- Screw Drivers / Tournevis / Destornilladores.
- Rubber Mallet / Maillet en caoutchouc / Mazo de goma
- Tape Measure / Mètre à ruban / Cinta métrica

MetroMax i / MetroMax Q / MetroMax 4

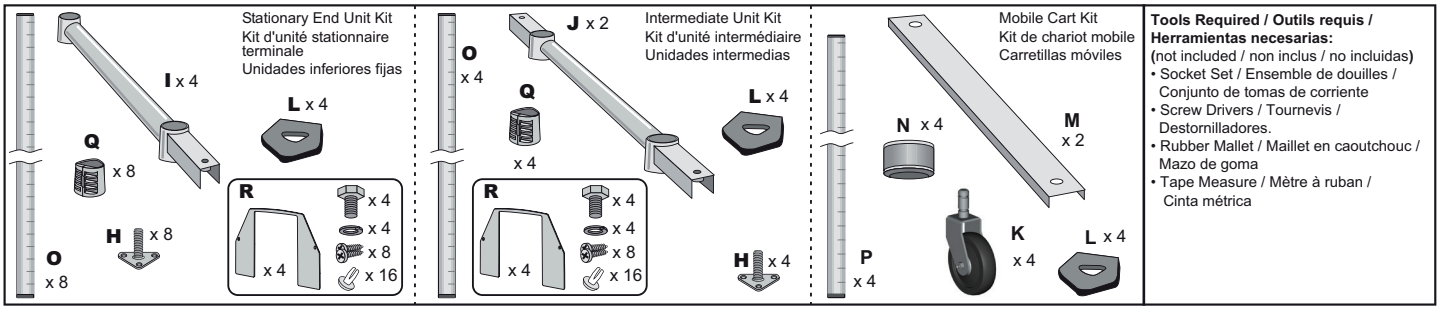

Tools Required / Outils requis / Herramientas necesarias:
(not included / non inclus / no incluidas)
- Socket Set / Ensemble de douilles / Conjunto de tomas de corriente
- Screw Drivers / Tournevis / Destornilladores.
- Rubber Mallet / Maillet en caoutchouc / Mazo de goma
- Tape Measure / Mètre à ruban / Cinta métrica

Key / Légende / Código				Replacement Part Cat. No.	
	Components	**Composants**	**Partes**	**Super Erecta**	**MetroMax i, MetroMax Q, MetroMax 4**
A.	Track	Rail	Carriles	See the Metro catalog	
B.C.D.E	Joiner Kit	Kit de raccord	Ensampladores	HDWE-TTJOIN	HDWE-TTJOIN
F	Split Sleeve	Manchon fendu	Manguito	9985	-
G	5.5" (140mm) bumper	Intercalaire anti-chocs de 140mm	Paragolpes de 140mm	9992N	-
H	Foot Plate	Pied triangulaire	Placa de apoya	9993Z (plated) 9993S (stainless steel)	9993Z (plated) 9993S (stainless steel)
I	Track Support	Support de rail	Carril de soporte	RPSESTB-18A (18" / 457mm) RPSESTB-21A (21" / 530mm) RPSESTB-24A (24" / 610mm)	RPMMAXTB-18A (18" / 457mm) RPMMAXTB-21A (21" / 530mm) RPMMAXTB-24A (24" / 610mm)
J	Intermediate Track Support	Support de rail intermédiaire	Carril de soporte intermedio	RPSESTB-18MA (18" / 457mm) RPSESTB-21MA (21" / 530mm) RPSESTB-24MA (24" / 610mm)	RPMMAXTB-18MA (18" / 457mm) RPMMAXTB-21MA (21" / 530mm) RPMMAXTB-24MA (24" / 610mm)
K	Caster	Roulette	Rueda	Polyurethane wheel 5MPOR (plated) 5MPORSA (stainless)	Polyolefin wheel 5MOOR (plated) 5MOORSA (stainless)
L	3.5" (89mm) bumper	Intercalaire anti-chocs de 89MM	Paragolpes de 89mm	9992DB	M9992DBX
M	Caster channel	Rail à roulette	Canal de las ruedas	18RS / 21RS / 24RS	18RS / 21RS / 24RS
N	Roller	Galet	Rodillo	HDWE-TTROLL	MAXROL
O	Stationary Post (86" / 2200mm)	Pilier stationnaire (2200mm)	Poste de unidad fija (2200mm)	86P (Chrome plated) 86PK3 (Metroseal 3) 86PS (Stainless)	MX86P (MetroMax i polymer) MQ86PE (MetroMax Q steel)
P	Mobile Post (74", 1880mm)	Pilier mobile (1880mm)	Poste de unidad movil (1880mm)	74PC-TTMP (Chrome plated) 74PK3-TTMP (Metroseal 3) 74PS-TTMP (Stainless)	MX74UP (MetroMax i polymer) MQ74UPE (MetroMax Q steel)
Q	Collar adapter	Adaptateur de collier	Collar adaptador	-	MTLA
R	Hardware Kit for end unit			RPHDWE-TTECAP	RPHDWE-TTECAP

Super Erecta®

For Detail Installation Scan the QR code. / Pour l'installation détaillée, scanner le code QR. / Para ver instrucciones detalladas sobre la instalación, escanee el código QR

1 Stationary Unit / Unité stationnaire / Unidad inmóvil

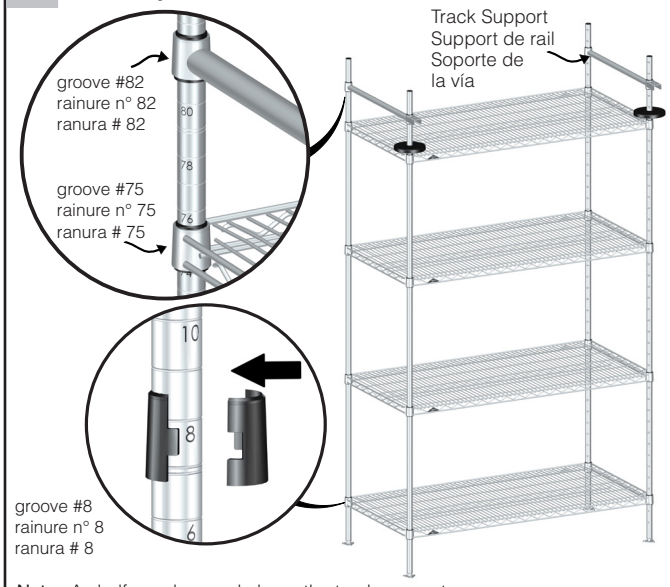

Note: A shelf may be used above the track support.
Remarque : une étagère peut être utilisée au-dessus du support de rail.
Nota: Se puede utilizar un estante por encima del soporte de la vía.

2 Mobile Unit / Unité mobile / Unidad móvil

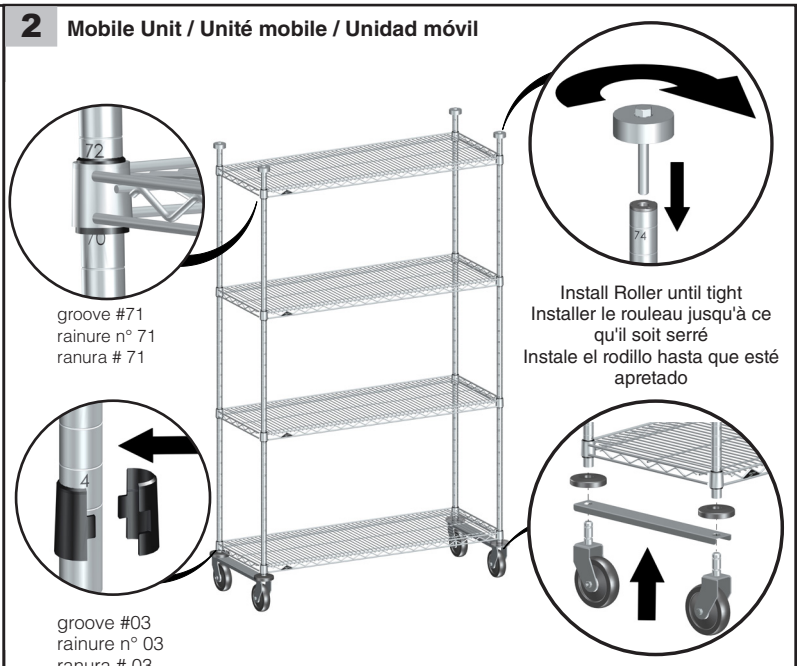

3 Track Assembly / Assemblage de rail / Montaje de las vías

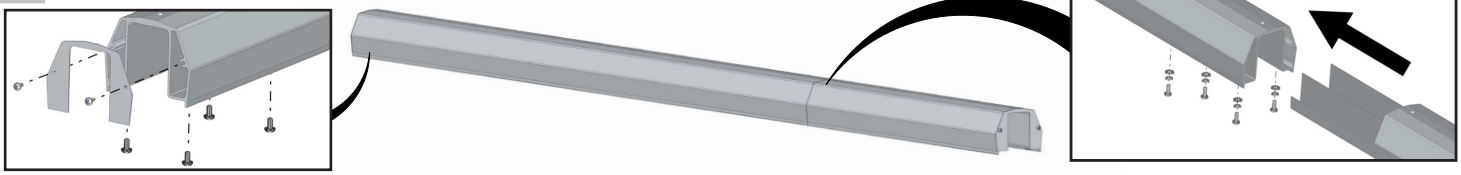

4 Top-Track Assembly
Assemblage de rail supérieur
Montaje de las vías superiores

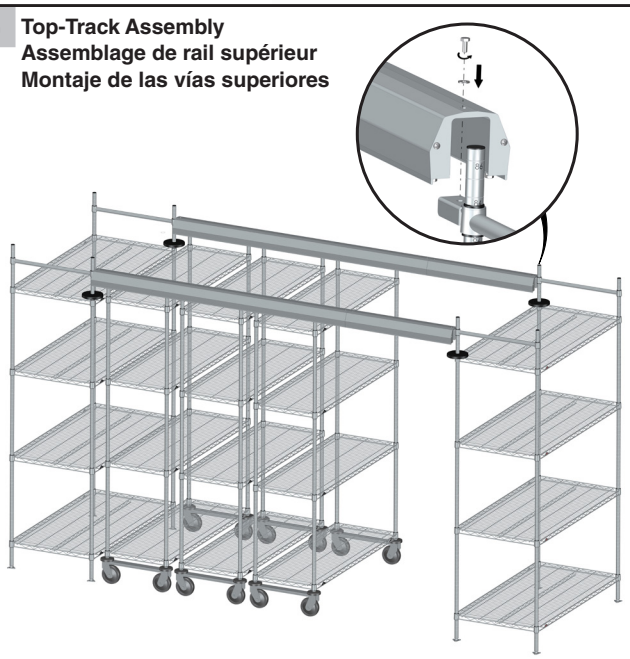

5

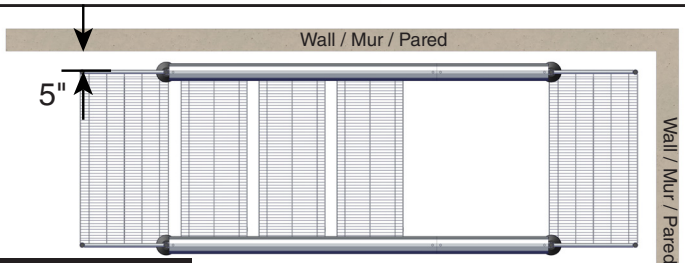

Note / Remarque / Nota :

1. For tracks of 14ft or longer: Bolting the end and intermediate units to the floor will help maintain the alignment of the system.
2. For proper alignment of the system use laser guide, tape measure to index the wall.
3. 30" (762mm) Minimum Aisle Is Recommended.

1. Pour les rails de 14 pieds (4 m) ou plus : le boulonnage des unités d'extrémité et intermédiaires au plancher aidera à maintenir l'alignement du système.
2. Pour un alignement approprié du système, utiliser le guide laser et le mètre à ruban pour marquer le mur.
3. Un passage de 30 po (762 mm) minimum est recommandé.

1. Para vías de 14 pies o más: Atornillar el extremo y las unidades intermedias al suelo ayudará a mantener la alineación del sistema.
2. Para una alineación adecuada del sistema, utilice una cinta métrica con láser para marcar la pared.
3. Se recomienda un paso mínimo de 30 pulg. (762 mm).

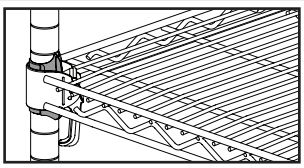

IMPORTANT: / IMPORTANT : / IMPORTANTE:

Super Adjustable on a Top-Track System Optional for use as middle tiers. Top and bottom shelves on each unit must be standard Super Erecta. / Super réglable sur un système de rail supérieur optionnel pour une utilisation en tant que niveaux moyens. Les étagères supérieures et inférieures de chaque unité doivent être Super Erecta standard. / Sumamente ajustable a un sistema de vías superiores Opcional para usar como niveles intermedios. Los estantes superior e inferior de cada unidad deben ser Super Erecta estándar.

MetroMax® i / MetroMax® 4

For Detail Installation Scan the QR code. / Pour l'installation détaillée, scanner le code QR. / Para ver instrucciones detalladas sobre la instalación, escanee el código QR

1 Stationary Unit / Unité stationnaire / Unidad inmóvil

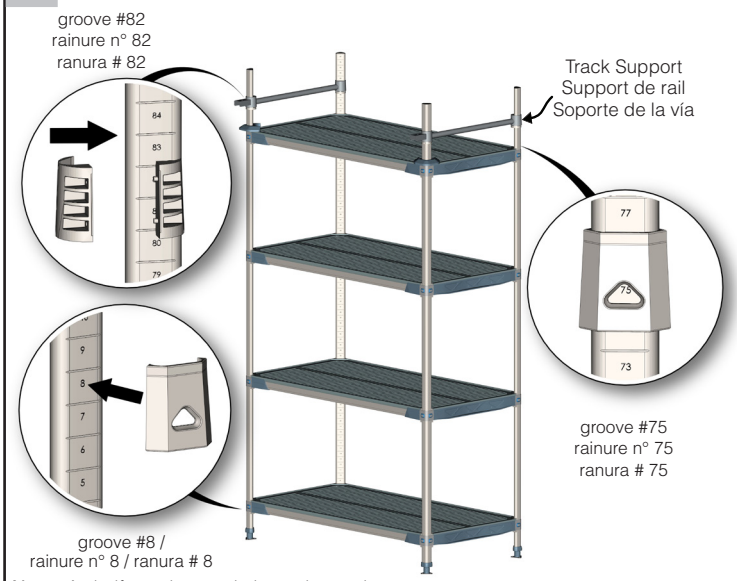

Note: A shelf may be used above the track support.
Remarque : une étagère peut être utilisée au-dessus du support de rail.
Nota: Se puede utilizar un estante por encima del soporte de la vía.

2 Mobile Unit / Unité mobile / Unidad móvil



3 Track Assembly / Assemblage de rail / Montaje de las vías

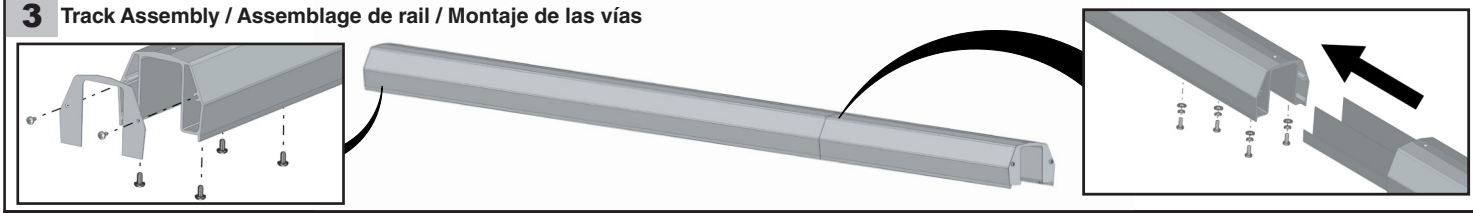

4 Top-Track Assembly
Assemblage de rail supérieur
Montaje de las vías superiores

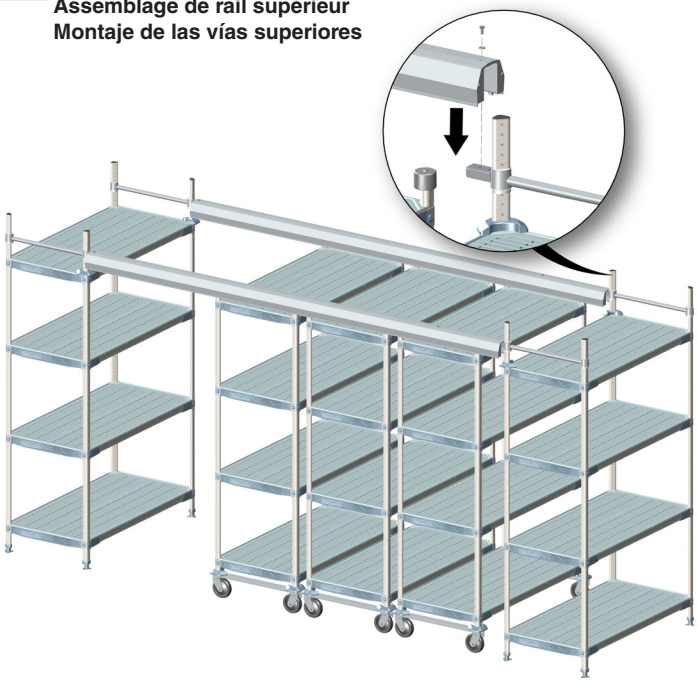

5

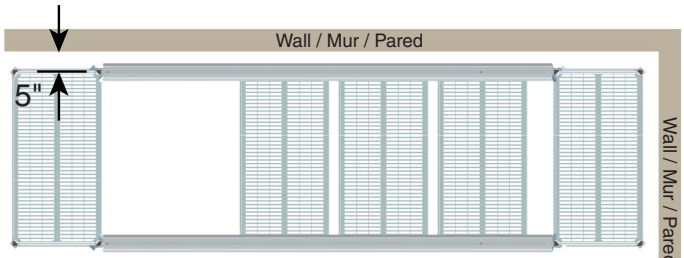

Note / Remarque / Nota :

1. For tracks of 14ft or longer: Bolting the end and intermediate units to the floor will help maintain the alignment of the system.
2. For proper alignment of the system use laser guide, tape measure to index the wall.
3. 30" (762mm) Minimum Aisle Is Recommended.

1. Pour les rails de 14 pieds (4 m) ou plus : le boulonnage des unités d'extrémité et intermédiaires au plancher aidera à maintenir l'alignement du système.
2. Pour un alignement approprié du système, utiliser le guide laser et le mètre à ruban pour marquer le mur.
3. Un passage de 30 po (762 mm) minimum est recommandé.

1. Para vías de 14 pies o más: Atornillar el extremo y las unidades intermedias al suelo ayudará a mantener la alineación del sistema.
2. Para una alineación adecuada del sistema, utilice una cinta métrica con láser para marcar la pared.
3. Se recomienda un paso mínimo de 30 pulg. (762 mm).

Follow the same steps for installation of MetroMax 4 Top track / Suivre les mêmes étapes pour l'installation du rail supérieur MetroMax 4 / Siga los mismos pasos para la instalación de la vía superior de MetroMax 4.

MetroMax® Q

For Detail Installation Scan the QR code. / Pour l'installation détaillée, scanner le code QR. / Para ver instrucciones detalladas sobre la instalación, escanee el código QR

1 Stationary Unit / Unité stationnaire / Unidad inmóvil

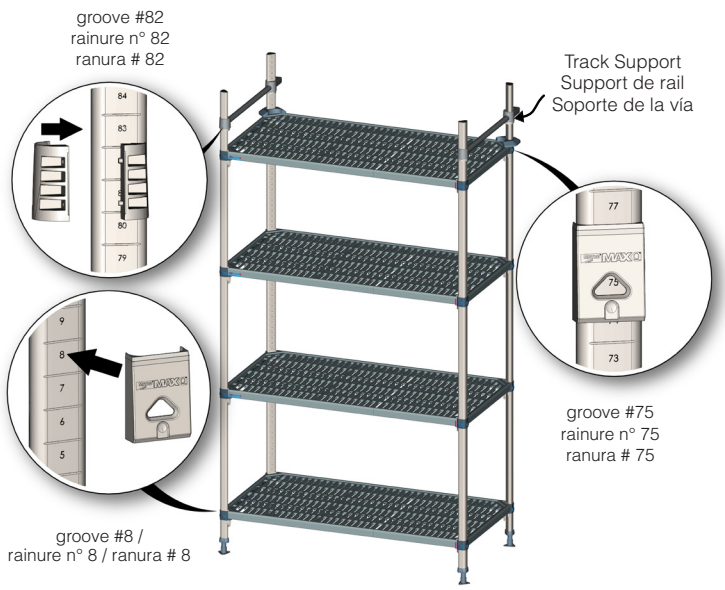

Note: A shelf may be used above the track support.
Remarque : une étagère peut être utilisée au-dessus du support de rail.
Nota: Se puede utilizar un estante por encima del soporte de la vía.

2 Mobile Unit / Unité mobile / Unidad móvil



3 Track Assembly / Assemblage de rail / Montaje de las vías

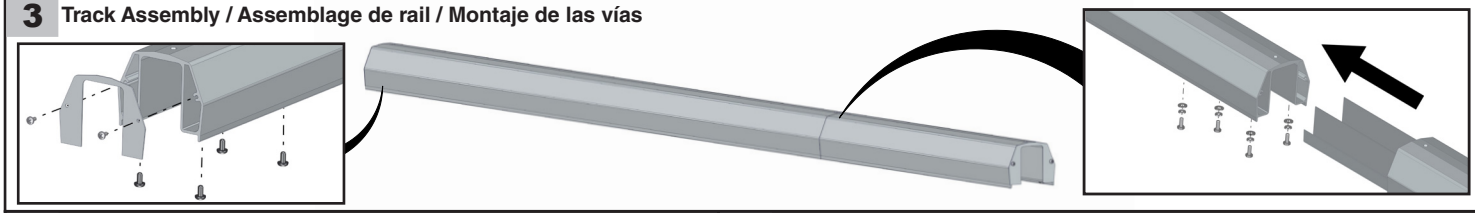

4 Top-Track Assembly
Assemblage de rail supérieur
Montaje de las vías superiores



5

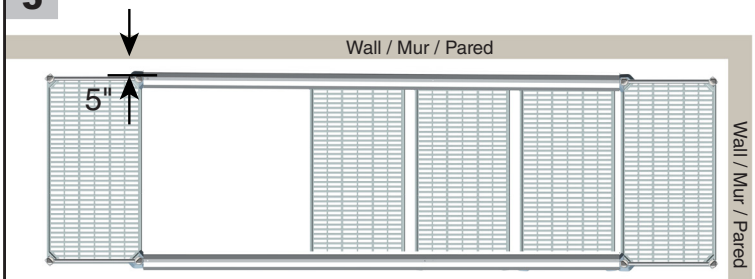

Note / Remarque / Nota :

1. For tracks of 14ft or longer: Bolting the end and intermediate units to the floor will help maintain the alignment of the system.
2. For proper alignment of the system use laser guide, tape measure to index the wall.
3. 30" (762mm) Minimum Aisle Is Recommended.

1. Pour les rails de 14 pieds (4 m) ou plus : le boulonnage des unités d'extrémité et intermédiaires au plancher aidera à maintenir l'alignement du système.
2. Pour un alignement approprié du système, utiliser le guide laser et le mètre à ruban pour marquer le mur.
3. Un passage de 30 po (762 mm) minimum est recommandé.

1. Para vías de 14 pies o más: Atornillar el extremo y las unidades intermedias al suelo ayudará a mantener la alineación del sistema.
2. Para una alineación adecuada del sistema, utilice una cinta métrica con láser para marcar la pared.
3. Se recomienda un paso mínimo de 30 pulg. (762 mm).

SUPER ERECTA® - DOUBLE-DEEP / DOUBLE PROFONDEUR / DOBLE PROFUNDIDAD

For Detail Installation Scan the QR code. / Pour l'installation détaillée, scanner le code QR. / Para ver instrucciones detalladas sobre la instalación, escanee el código QR

IMPORTANT: / IMPORTANT : / IMPORTANTE:

Super Adjustable on a Top-Track System Optional for use as middle tiers. Top and bottom shelves on each unit must be standard Super Erecta.

Super réglable sur un système de rail supérieur optionnel pour une utilisation en tant que niveaux moyens. Les étagères supérieures et inférieures de chaque unité doivent être Super Erecta standard.

Sumamente ajustable a un sistema de vías superiores Opcional para usar como niveles intermedios. Los estantes superior e inferior de cada unidad deben ser Super Erecta estándar.

1 Stationary Unit / Unité stationnaire / Unidad inmóvil

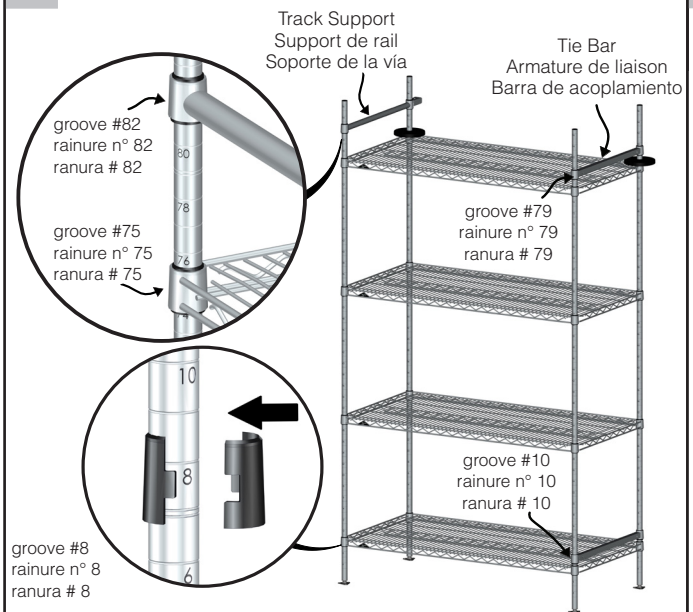

Note: A shelf may be used above the track support.
Remarque : une étagère peut être utilisée au-dessus du support de rail.
Nota: Se puede utilizar un estante por encima del soporte de la vía.

2 Mobile Unit / Unité mobile / Unidad móvil

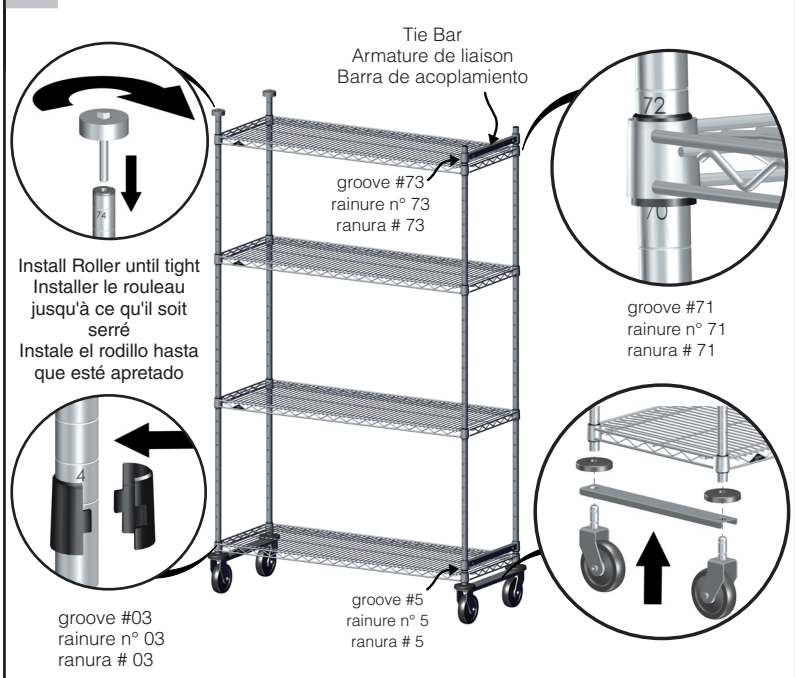

3 Track Assembly / Assemblage de rail / Montaje de las vías

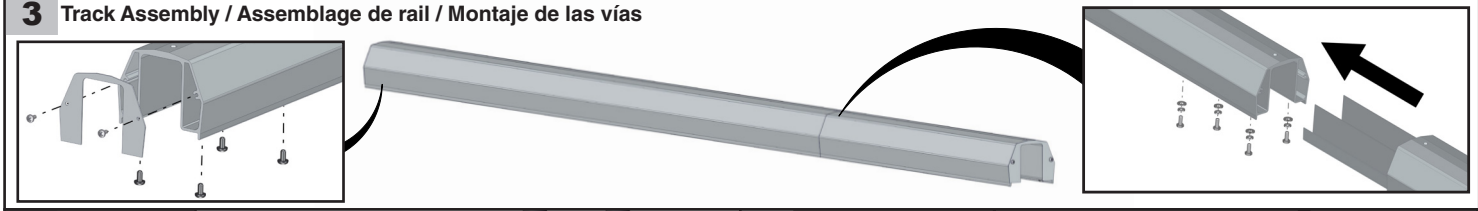

4 Stationary Unit / Unité stationnaire / Unidad inmóvil

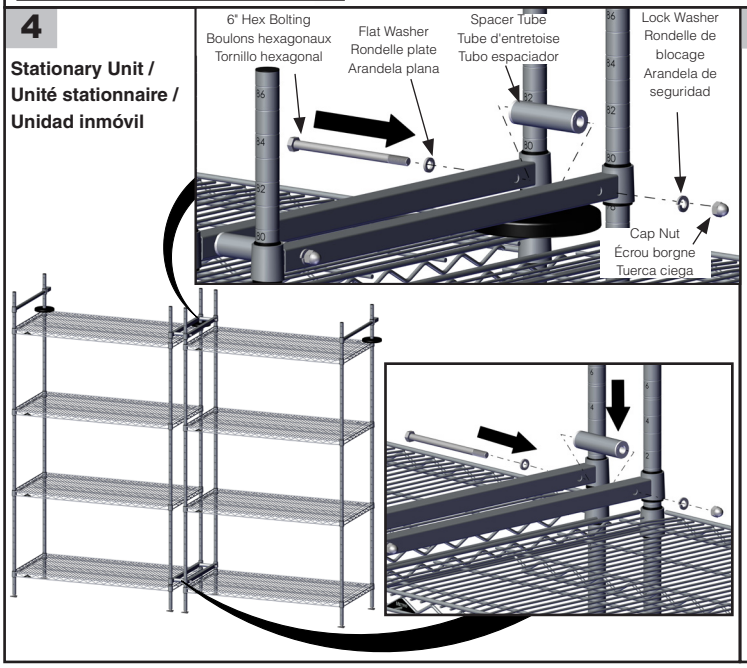

5 Mobile Unit / Unité mobile / Unidad móvil

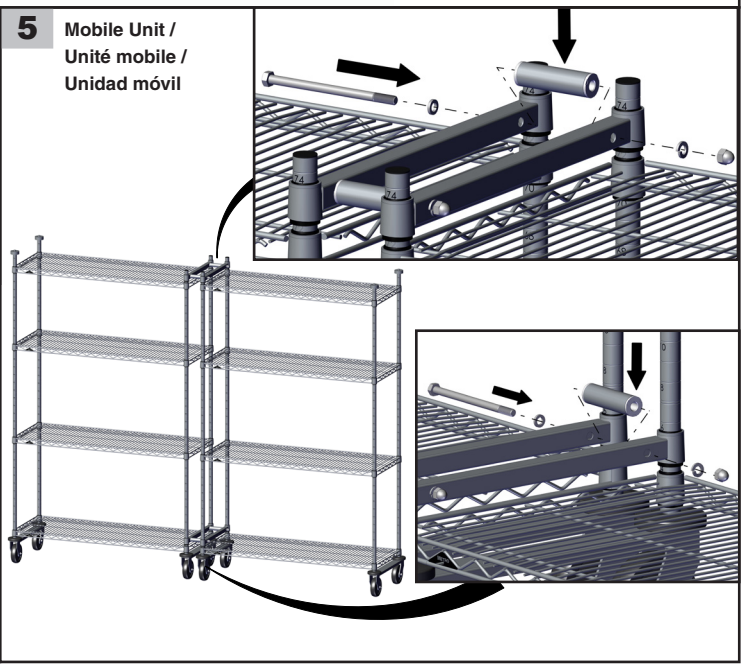

6

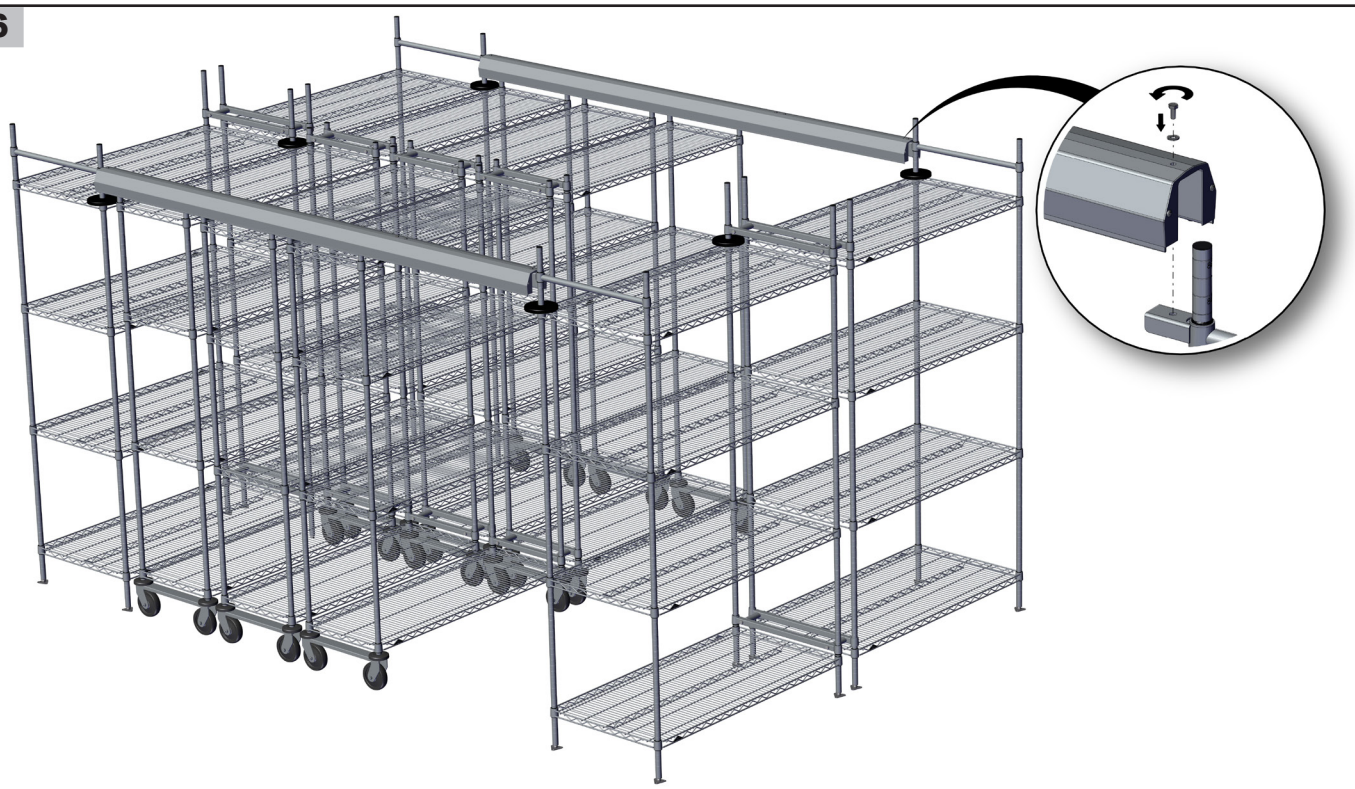

7

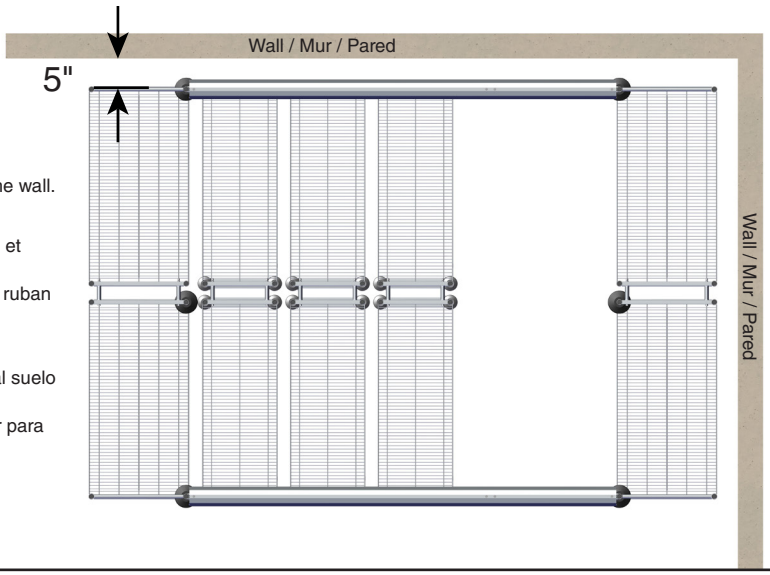

Note / Remarque / Nota :

1. For tracks of 14ft or longer: Bolting the end and intermediate units to the floor will help maintain the alignment of the system.
2. For proper alignment of the system use laser guide, tape measure to index the wall.
3. 30" (762mm) Minimum Aisle Is Recommended.

1. Pour les rails de 14 pieds (4 m) ou plus : le boulonnage des unités d'extrémité et intermédiaires au plancher aidera à maintenir l'alignement du système.
2. Pour un alignement approprié du système, utiliser le guide laser et le mètre à ruban pour marquer le mur.
3. Un passage de 30 po (762 mm) minimum est recommandé.

1. Para vías de 14 pies o más: Atornillar el extremo y las unidades intermedias al suelo ayudará a mantener la alineación del sistema.
2. Para una alineación adecuada del sistema, utilice una cinta métrica con láser para marcar la pared.
3. Se recomienda un paso mínimo de 30 pulg. (762 mm).

* Save this document for future application, load rating and/or safety reference.
* Conserver ce document pour une utilisation ultérieure, pour vérifier la capacité de charge et pour consulter la référence de sécurité.
* Guarde este documento en caso de que lo necesite para aplicaciones futuras, especificaciones de carga y/o por consultas de seguridad.

Super Erecta - Double-Deep

METRO®

We put space to work.®

© 2020 InterMetro Industries Corporation, Wilkes-Barre, PA 18705
L01-390 REV D 12/20

an Ali Group Company

GROUP

The Spirit of Excellence